www.ersatzteil-service.de

VARI®

Mulchmäher

Nachtrag zu den Ersatzteillisten
Wichtige technische Änderungen

Ihr Ersatzteilspezialist im Internet

www.ersatzteil-service.de

1. Kupplung

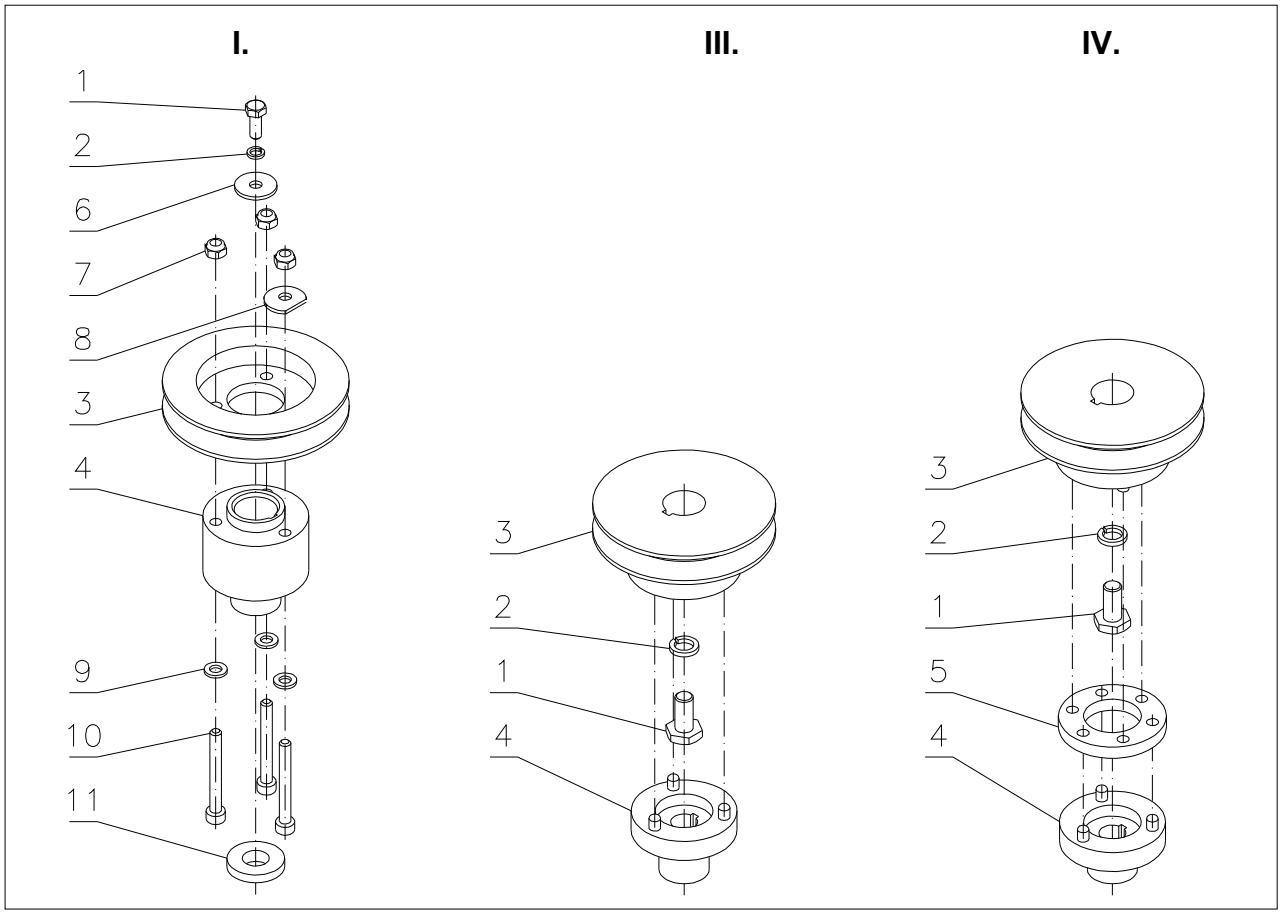

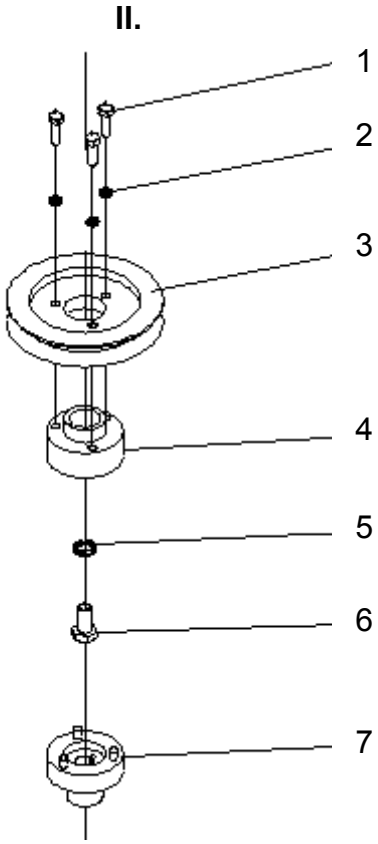

Ihr Ersatzteilspezialist im Internet

www.ersatzteil-service.de

I. Riemenscheibe mit Kunststoffnabe

F-530 (bis Baujahr 2003), F-530.1

Pos.	Bezeichnung	Abmessung	Zeichnung-Norm	Best.-Nr.	St.
1	Schraube	M6x16	ČSN 02 1103.25	189 552	1
2	Unterlegscheibe	6,1	ČSN 02 1740.05	6510920	1
3	Riemenscheibe	A13-105	32 0 3325 053	182 013	1
4	Riemenscheibennabe		632 0 3325 043B	182 518	1
5					
6	Unterlegscheibe	6,6	ČSN 02 1727.15	169 508	1
7	Mutter	M6	ČSN 02 1492.25	168 516	3
8					
9	Unterlegscheibe	6,4	ČSN 02 1702.15	189 571	3
10	Schraube	M6x55	ČSN 02 1143.55	182 503	3
11	Distanzscheibe		32 0 9220 220	189 073	1

II. Riemenscheibe mit treibendem Kupplungsglied

F-530 (bis Baujahr 2003), F-530.1

Pos.	Bezeichnung	Abmessung	Zeichnung-Norm	Best.-Nr.	St.
1	Schraube	M6x20	ČSN 02 1103.25	189 551	3
2	Unterlegscheibe	6,1	ČSN 02 1740.05	6510920	3
3	Riemenscheibe	A13-113	32 0 3325 057	182 055	1
4	Treibendes Kupplungsglied		22 9 3325 027	182 052	1
5					
6	Schraube	W 3/8“	32 0 9016 057	105 011	1
7	Getriebenes Kupplungsglied		22 9 3625 014	182 053	1

III. Stiftkupplung

F-530 (bis Baujahr 2003), F-530.1

Pos.	Bezeichnung	Abmessung	Zeichnung-Norm	Best.-Nr.	St.
1	Schraube	W 3/8“	32 0 9016 057	105 011	1
2	Unterlegscheibe	10,2	ČSN 02 1740.05	106 530	1
3	Treibende Riemenscheibe	106dw	22 9 3325 029	182 056	1
4	Getriebenes Kupplungsglied		32 0 3625 029	196 025	1

Ihr Ersatzteilspezialist im Internet

www.ersatzteil-service.de

IV. Stiftkupplung mit Gummizwischenglied

F-530 (Modellreihe 2004), F-530 (Modellreihe 2006)

Pos.	Bezeichnung	Abmessung	Zeichnung-Norm	Best.-Nr.	St.
1	Schraube	W 3/8“	32 0 9016 057	105 011	1
2	Unterlegscheibe	10,2	ČSN 02 1740.05	106 530	1
3	Treibende Riemenscheibe	106dw	22 9 3325 034	184 022	1
4	Getriebenes Kupplungsglied		32 0 3625 029B	196 045	1
5	Gummizwischenglied		632 0 9220 231	196 545	1

Anmerkung: Kupplungen I. - III. werden nicht mehr hergestellt und die Ersatzteile sind nicht mehr lieferbar. Diese Varianten immer bei F-530 und F-530.1 mit der kompletten Kupplung IV. (BestellNr. 184 087) ersetzten.

Ihr Ersatzteilspezialist im Internet

www.ersatzteil-service.de

2. F-530.2

Beim Modell F-530.2 wurden seit 7/2004 einige Änderungen gemacht. Die alten Teile werden nicht mehr hergestellt, bei Reparaturen der alten (und nicht umgebauten) Maschinen muss man die neuen Teile nach der aktuellen Teilliste benutzen (alle neuen und geänderten Teile in der Gruppe tauschen). Wir empfehlen, bei der Gelegenheit einer Reparatur die neuen/geänderten Teile anzumontieren.

Bei F-530.2 mit dem Motor B&S:

1) Kettenspanner
   a) neue Teile: Kettenspanner (Teilblatt „Radantrieb“, Pos. 226 und 227), Schutz (Teilblatt „Leiträder, vordere Verkleidung, Lenkholme“, Pos. 334-336)
   b) geändert: Radachse (Teilblatt „Radantrieb“, Pos. 205), Schrauben (Teilblatt „Radantrieb“, Pos. 215)

2) Vordere Verkleidung: der Schmutzfänger (Teilblatt „Komplette vordere Verkleidung“, Pos. 2-7) wurde bis 6/2004 nicht benutzt.

Bei F-530.2 B&S und F-530.2 Honda:

1) Schaltseilführung (Teilblatt „Radantrieb“, Pos. 228) – wurde bis 6/2004 nicht benutzt.

Änderungen bei F-530.2 Modell 2005:

1) Neue Rolle des Messerantriebs
   a) neue Teile: Mutter, Unterlegscheibe 6,6, Unterlegscheibe 10,5, Mutter und Bolzen (Teilblatt „Rahmen und Messerantrieb“, Pos. 128, 133, 130, 142 und 141; statt eines Sicherungsrings), Gleitlager (Teilblatt „Rolle des Messerantriebs“, Pos. 6 und 7)
   b) geändert: Feder (Teilblatt „Rahmen und Messerantrieb, Pos. 117), Rolle (Teilblatt „Rolle des Messerantriebs“, Pos. 2), Lager und Sicherungsring (Teilblatt „Rolle des Messerantriebs“, Pos. 3 und 4) – bis 6/2004 wurden 2 Stück benutzt, seit 7/2004 nur je 1 Stück

2) Keilriemen und Riemenscheibe
   a) geändert: Riemenscheibe (Teilblatt „Rahmen und Messerantrieb“, Pos. 103), Keilriemen (Teilblatt „Motor, Keilriemen, Verkleidungen“, Pos. 505), Riemenführung (Teilblatt „Motor, Keilriemen, Verkleidungen“, Pos. 502)
   b) neue Teile: Unterlegscheibe (Teilblatt „Motor, Keilriemen, Verkleidungen“, Pos. 513)

3) Radbefestigung: Schraube, Mutter und Unterlegscheibe (Teilblatt „Leiträder, vordere Verkleidung, Lenkholme“, Pos. 317, 324 und 326) werden neu statt eines Splints und Sicherungsrings benutzt.

Ihr Ersatzteilspezialist im Internet

www.ersatzteil-service.de

3. F-700

Beim Mulcher F-700 Modell 2005 wurden einige Änderungen gemacht. Die alten Teile werden nicht mehr hergestellt, bei Reparaturen der alten (und nicht umgebauten) Maschinen muss man die neuen Teile nach der aktuellen Teilliste 2004-2005 benutzen (alle neuen und geänderten Teile in der Gruppe tauschen). Wir empfehlen, bei der Gelegenheit einer Reparatur die neuen/geänderten Teile anzumontieren.

1) Messerwelle – geänderte Teile (Teilblatt „Rahmen und Messerantrieb“): Messerwelle (Pos. 106), Messermitnehmer (Pos. 107), Begrenzungsscheibe (Pos. 108), Sicherungsring (Pos. 129), Sicherungsring (Pos. 131), Lager (Pos. 137)

2) Rolle des Radantriebs
   a) neue Teile: Schraube (Teilblatt „Rahmen und Messerantrieb“, Pos. 140), Unterlegscheibe (Teilblatt „Rahmen und Messerantrieb“, Pos. 123) und Mutter (Teilblatt „Rahmen und Messerantrieb“, Pos. 120) statt 2 Sicherungsringe, Lager (Teilblatt „Rolle des Radantriebs“, Pos. 9 und 10; wurden beim Modell 2004 nicht benutzt)
   b) geändert: Rollenarm (Teilblatt „Rolle des Radantriebs“, Pos. 1), Rolle (Teilblatt „Rolle des Radantriebs“, Pos. 2), Bolzen (Teilblatt „Rahmen und Messerantrieb“, Pos. 110)

3) Rolle des Messerantriebs
   a) neue Teile: Bolzen (Teilblatt „Rahmen und Messerantrieb“, Pos. 141), Mutter M6 (Teilblatt „Rahmen und Messerantrieb“, Pos.120), Unterlegscheibe 6,6 (Teilblatt „Rahmen und Messerantrieb“, Pos. 139), Mutter M10 (Teilblatt „Rahmen und Messerantrieb“, Pos. 142) und Unterlegscheibe 10,5 (Teilblatt „Rahmen und Messerantrieb“, Pos. 143) statt eines Sicherungsrings, Lager (Teilblatt „Rolle des Messerantriebs“, Pos. 6 und 7; wurden beim Modell 2004 nicht benutzt)
   b) geändert: Feder (Teilblatt „Rahmen und Messerantrieb“, Pos. 135)

Ihr Ersatzteilspezialist im Internet